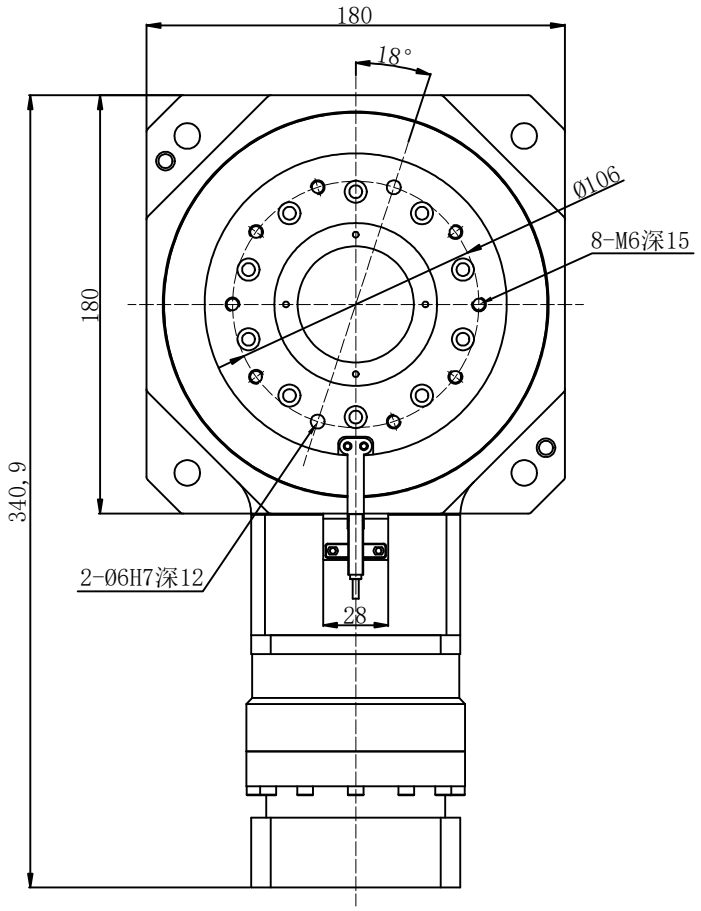

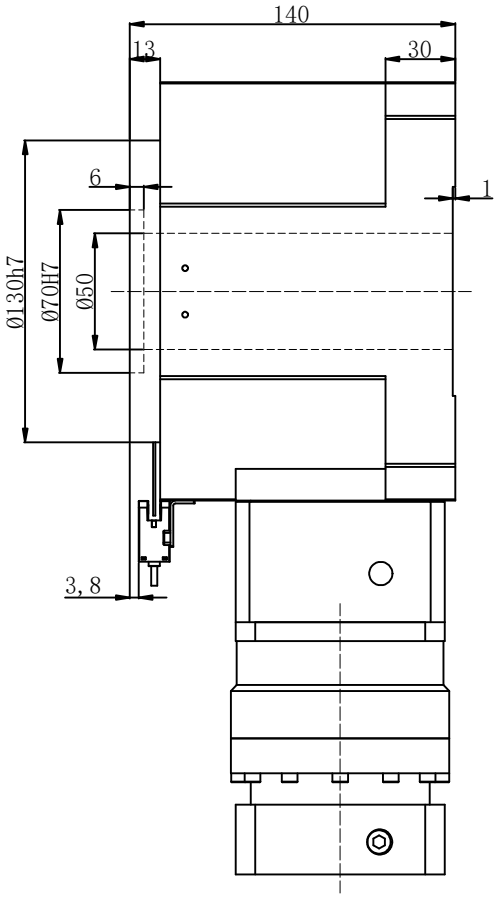

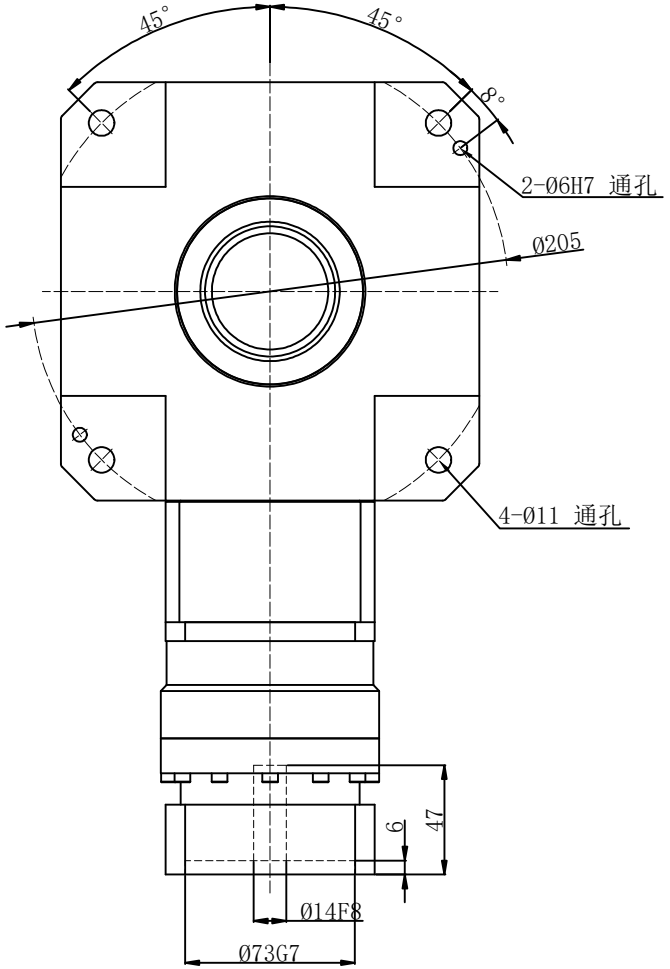

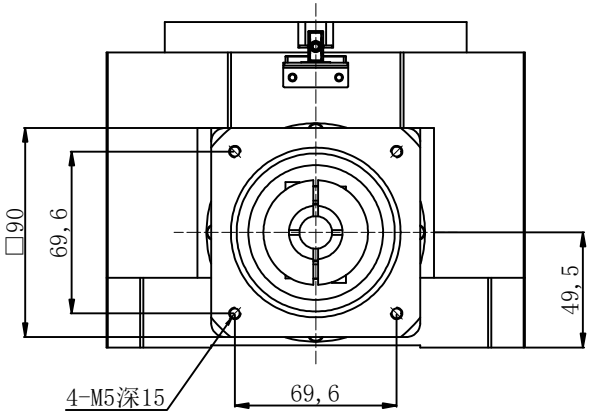

减速比 i	15	21	30						
额定输出扭矩 N.m	430	400	360	倾覆力矩 N.m	1420				
最大输出扭矩 N.m	3倍额定输出扭矩			容許慣性力矩 N.m	110	防护等级 IP	54		
轴承结构	交叉滚子轴承			扭转刚性 N.m/arcmin	45	润滑方式	长效润滑		
容许轴向负载 N	13500			精度寿命 h	20000(间歇运转)	传动效率 %	95		
容许径向负载 N	13500			定位精度 arcsec	≤30	噪音 dB	≤63		
容许盘面转速 rpm	200(间歇运转)			重复定位精度 arcsec	≤±5	重量 kg	17	中空旋转平台	型 号
旋转平台同心度 mm	≤0.01			适配伺服马达 W	750～1500	安装方式	任意	单位 重量 比列	YTSM180
旋转平台平行度 mm	≤0.01			适配步进马达	86-110步进	设计承重 kg	150	mm kg 1:1	

YTOSN
樱田鑫自動化科技有限公司
THE YITOSN AUTOMATION TECHNOLOGY CO, LTD OF KUNSHAN
昆山市康莊路138號 TEL:0512-36885052 FAX:0512-36885053